Familiendatenblatt

SONO-LED ROUND 1

Selbstabsorbierende Akustikplatte aus Polyethylenterephthalat (PET) mit integrierter nur minimal sichtbarem Lichtaustritt, Pendelleuchte direkt, LED mit 1x Linse in Akustikplatte eingelassen (sichtbare Lichtöffnung Ø 10mm), inkl. 4 Drahtseile 2500mm (werkzeuglos verstellbar), schwarzes Stoffkabel und runder Baldachin schwarz, inklusive Konverter (dimmbar auf Anfrage)

VORTEILE

- schallabsorbierend - höchste Absorberklasse (A)
- aus recycelten Polyesterfasern (PET)
- hochverdichtet und damit eigenstabil
- schwer entflammbar nach DIN 4102 B 1
- frei von chemisch und toxikologisch Zusatzstoffen
- bedruck- oder lackierbar (für ein individuelles Design)
- allergikerfreundlich
- ressourcenschonend, 100%ig recyclefähig, CO2 freundlich
- atmungsaktiv, wärmedämmend und feuchtigkeitsbeständig
- auf Anfrage auch in anderen Platten-Größen und Platten-Farben erhältlich

Beispiel: lackiert

EIGENSCHAFTEN

- Standard-Farbe: schwarz, naturweiß oder in Filzoptik (grau)
- Pendelleuchte direkt
- LED mit 1x Linse in Akustikplatte eingelassen (sichtbare Lichtöffnung Ø 10mm)
- inkl. 4 Drahtseile 2500mm (werkzeuglos verstellbar), schwarzes Stoffkabel und runder Baldachin schwarz
- inklusive Konverter (dimmbar auf Anfrage)

Beispiel: bedruckt

Druckfehler und Irrtümer vorbehalten. Zeichnungen und Bilder haben Skizzencharakter. Längenangaben ohne Einheit in Millimeter. Objektfotos stellen Beispielanwendungen unabhängig von der tatsächlichen Wirkung dar. Änderungen im Programm, in der Technik und in der Ausführung (ohne Ankündigung) vorbehalten. Farbabweichungen sind drucktechnisch bedingt und möglich.

Produktübersicht:

Montage:

Pendelleuchte

Lichtaustritt:

direkt

Gehäusefarbe:

schwarz

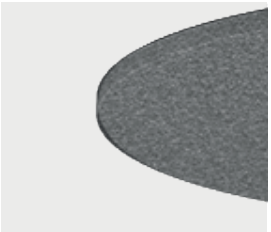

Filzgrau Optik

naturweiss

Lichtfarbe:

2700K superwarmweiss

3000K warmweiss

4000K neutralweiss

TW 2700 - 5700K
(auf Anfrage)

Linse:

2x20°

2x38°

Druckfehler und Irrtümer vorbehalten. Zeichnungen und Bilder haben Skizzencharakter. Längenangaben ohne Einheit in Millimeter. Objektfotos stellen Beispielanwendungen unabhängig von der tatsächlichen Wirkung dar.
Änderungen im Programm, in der Technik und in der Ausführung (ohne Ankündigung) vorbehalten. Farbabweichungen sind drucktechnisch bedingt und möglich.

Skizzen:

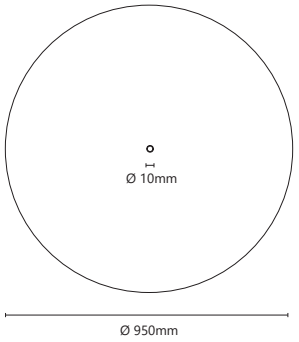

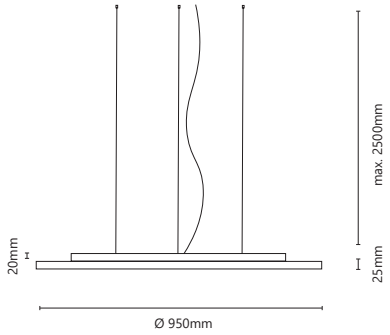

Technische Informationen:

Direkt Version

Watt Total:		12W	
Netto-Lumen 20°:	645lm	675lm	737lm
Netto-Lumen 38°:	779lm	816lm	890lm
Kelvin:	2700K	3000K	4000K
Schutzart:		IP20	
CRI:		>90Ra	
Lebenserwartung:		50.000h	
Spannung:		220 ~ 240V AC/ 1050mA DC	
Schutzklasse:		I	
Konverter:		inkl. Betriebsgerät (dimmbar auf Anfrage)	

Indirekt version

Watt Total:		12W (direct) + 26W (indirect)	
Netto-Lumen 20°:	645lm + 339lm	675lm + 391lm	737lm + 417lm
Netto-Lumen 38°:	779lm + 339lm	816lm + 391lm	890lm + 417lm
Kelvin:	2700K	3000K	4000K
Schutzart:		IP20	
CRI:		>90Ra	
Lebenserwartung:		50.000h	
Spannung:		220 ~ 240V AC/ 1050mA DC	
Schutzklasse:		I	
Konverter:		inkl. Betriebsgerät (dimmbar auf Anfrage)	

Druckfehler und Irrtümer vorbehalten. Zeichnungen und Bilder haben Skizzencharakter. Längenangaben ohne Einheit in Millimeter. Objektfotos stellen Beispielanwendungen unabhängig von der tatsächlichen Wirkung dar.
Änderungen im Programm, in der Technik und in der Ausführung (ohne Ankündigung) vorbehalten. Farbabweichungen sind drucktechnisch bedingt und möglich.

Artikelübersicht:

Artikelnummer	Lichtaustritt	❶ Montage	❷ Kelvin	❸ Winkel	❹ Platte
SL-R-01-❶-❷-❸-❹-❺	direkt	» P « Pendel	» 2700 « » 3000 « » 4000 «	» 20 « 2x 20° » 38 « 2x 38°	B = ● F = ● W= ○

Schematische Darstellung von Licht- und Akustikelementen

Kombinierbare Lösungen aus Licht und Schallabsorber (SONO-LED ROUND 16 und SONO-PANEL) in Verbindung mit freistehenden Trennwänden.

Druckfehler und Irrtümer vorbehalten. Zeichnungen und Bilder haben Skizzencharakter. Längenangaben ohne Einheit in Millimeter. Objektfotos stellen Beispielanwendungen unabhängig von der tatsächlichen Wirkung dar.
Änderungen im Programm, in der Technik und in der Ausführung (ohne Ankündigung) vorbehalten. Farbabweichungen sind drucktechnisch bedingt und möglich.